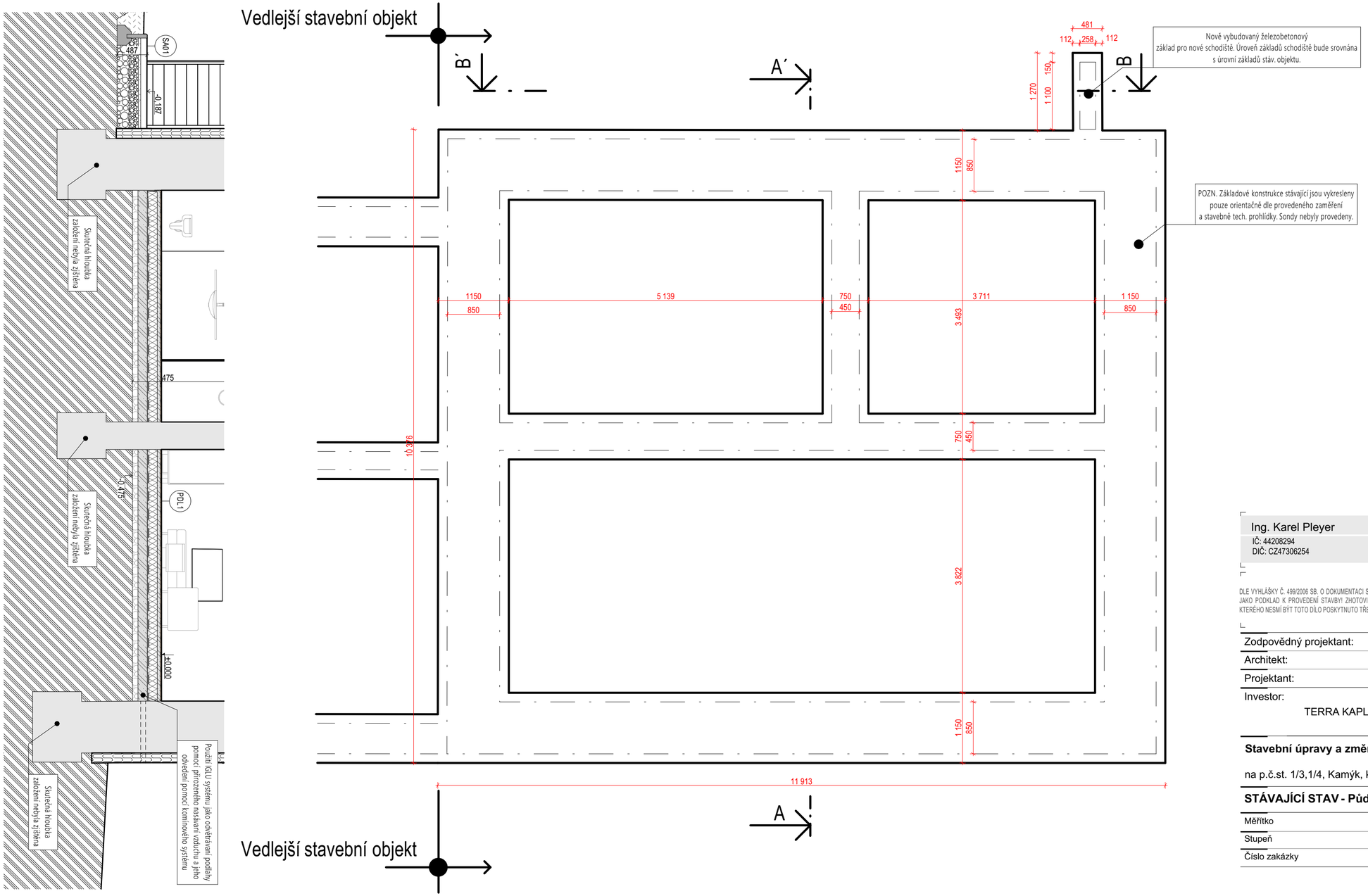

Ing. Karel Pleyer
IČ: 44208294
DIČ: CZ47306254
karel@pleyer.cz
www.pleyer.cz/

PLEYER ARCHITECTS

DLE VYHLÁŠKY Č. 499/2006 SB. O DOKUMENTACI STAVEB (V PLATNÉM ZNĚNÍ) TATO PROJEKTOVÁ DOKUMENTACE SLOUŽÍ PRO ZÍSKÁNÍ POTŘEBNÝCH POVOLENÍ A NENÍ TAK URČENA JAKO PODKLAD K PROVEDENÍ STAVBY! ZHOTOVITEL PROJEKTOVÉ DOKUMENTACE SI VYHRAZUJE PRÁVO DLE ZÁKONA ČÍSLO 121/2000 SB., O PRÁVU AUTORSKÉM NA ZÁKLADĚ KTERÉHO NESMÍ BÝT TOTO DÍLO POSKYTNUTO TŘETÍM OSOBÁM BEZ SOUHLASU ZHOTOVITELE.

Zodpovědný projektant:	Ing. Karel Pleyer
Architekt:	Ing. arch. Jakub Pleyer
Projektant:	Kevin Tomáš
Investor:	TERRA KAPLÍŘ spol. s.r.o., Mírové náměstí 11/3, Litoměřice-Město, 412 01 Litoměřice

Ing. Karel Pleyer
2026-09-18 10:50:18

Autorizace

Stavební úpravy a změna užívání objektu na krátkodobé ubytování v obci Kamýk

na p.č.st. 1/3,1/4, Kamýk, k.ú. Kamýk u Litoměřic

STÁVAJÍCÍ STAV - Půdorys základů

Měřítko	1:50	Formát	594/297
Stupeň	DPZ	± 0,000	m.n.m.
Číslo zakázky	910	Datum	07/2026

D.1.1.01